VB. LÉPCSŐ ALAPRAJZ M=1:25

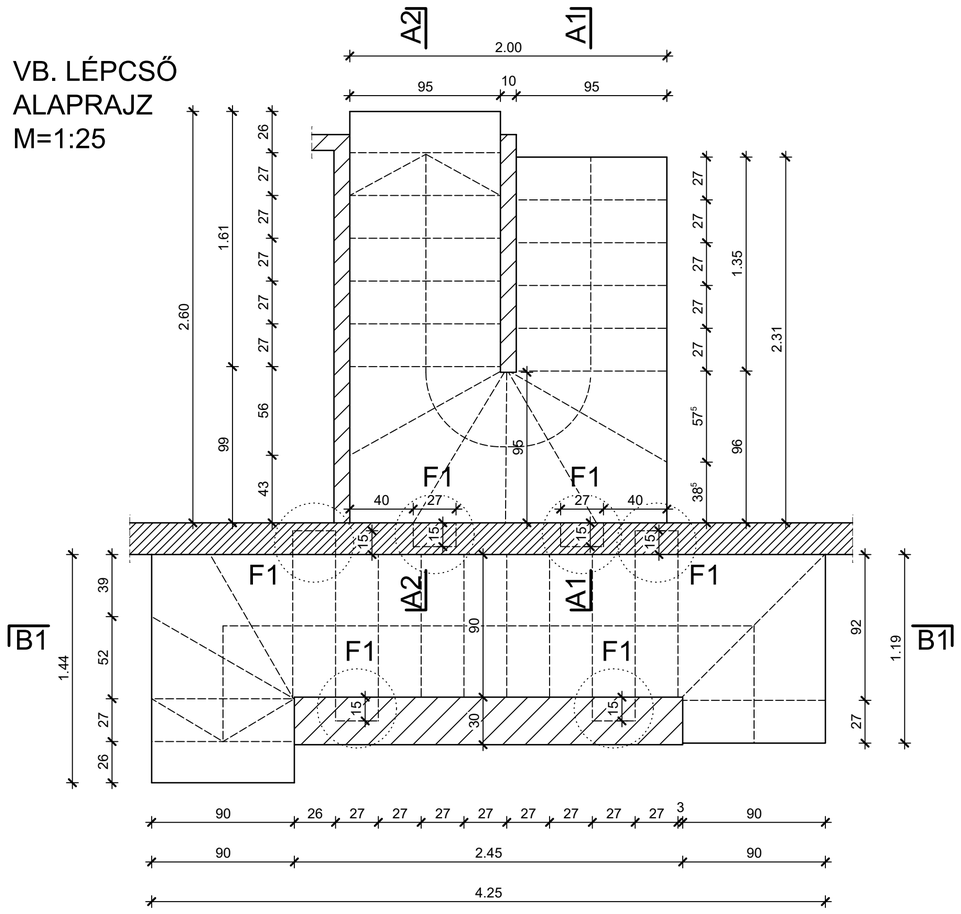

A1-A1 METSZET M=1:25

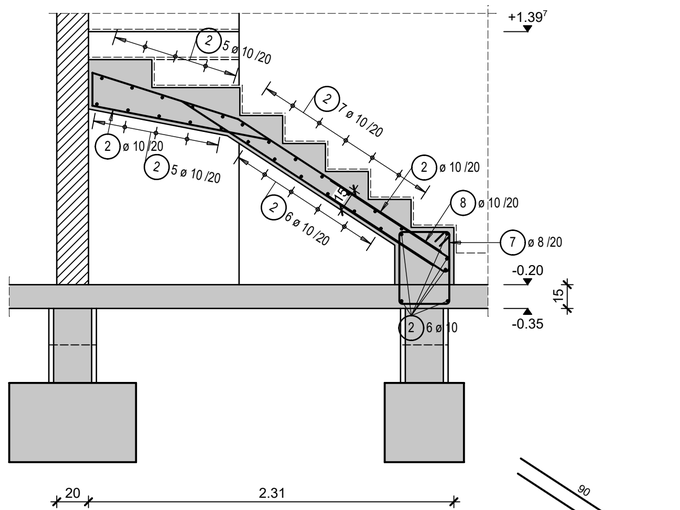

Betonacél lista

pozíció	db	ø	hossz/db	ø8	ø10	ø12
1	6	10	4.45		26.70	
2	1	10	fm		312.00	
3	6	10	3.00		18.00	
4	6	10	2.50		15.00	
5	6	10	1.80		10.80	
6	80	8	1.20	96.00		
7	12	8	1.79	21.48		
8	12	10	1.90		22.80	
9	18	12	1.50			27.00
hossz átmérőnként			(m)	117.48	405.30	27.00
fm tömeg átmérőnként			(kg/fm)	0.395	0.617	0.888
tömeg átmérőnként			(kg)	46.40	250.07	23.98
				össztömeg		320.45 kg

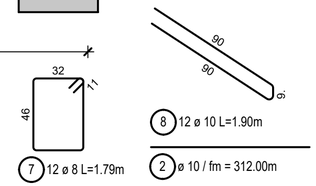

A2-A2 METSZET M=1:25

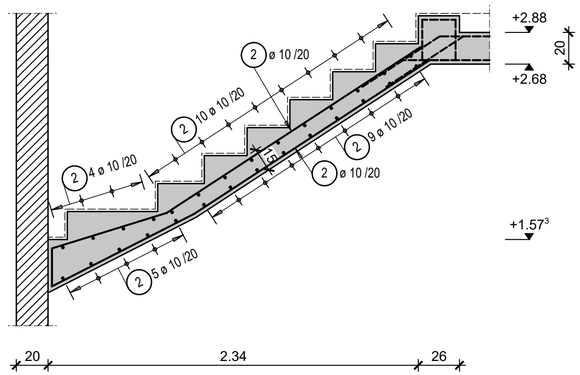

B1-B1 METSZET M=1:25

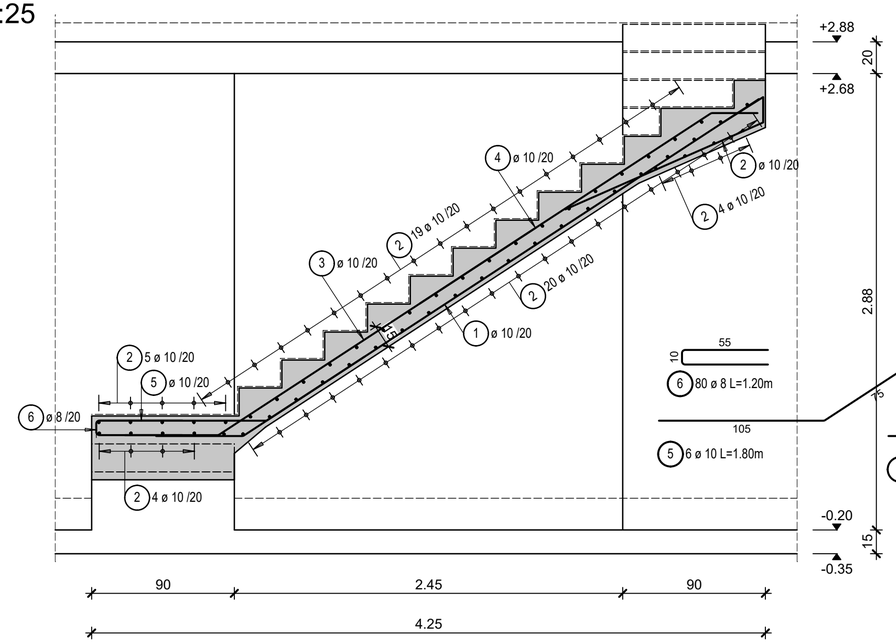

F.1 FÉSZEK M=1:25

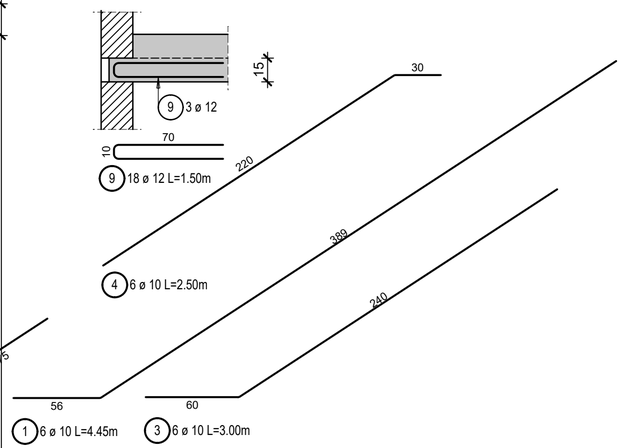

MEGJEGYZÉSEK

Anyagminőségek:
Betonminőség: C25/30-XC2-16-F3
Betonacél: B500B
Betontakarás: 2,5 cm

A megadott betonacél méretek külméretek, méretre vágás, illetve hajlítás előtt a zsaluzatban a méreteket ellenőrizni kell.
A műszaki leírás a terv része.
A kivitelezés során csak ép, sérülésmentes anyagokat lehet felhasználni, melyekről a szállítómegfelelőségi igazolást állított ki.
A betonozás előtt a gépészeti és egyéb közmű csöveket, ill. védőcsöveket a szakági terveknek megfelelően kell elhelyezni, statikus tervezővel történt egyeztetés után.
A tervek az építész és egyéb szakági tervekkel együtt kezelendők, eltérés esetén a tervezőket értesíteni kell.
A tervektől eltérni, amennyiben az szükséges, csak a tervezők írásban rögzített egyetértésével lehet!
A terveken megnevezett anyagok csak példaként értelmezendők, helyettük más gyártó azonos teljesítményű anyaga is felhasználható a tervezők előzetes hozzájárulása mellett.
A falak pontos elhelyezése építész tervek szerint történjen.
A szerkezetek zsaluzása és megépítése előtt építész tervezői jóváhagyás szükséges!

Tárgy: KÉTLAKÁSOS LAKÓÉPÜLET
Egyszerű bejelentési terv - Tartószerkezeti tervfejezet
8600 Siófok, Szent László utca HRSZ.: 3733/9

Építtető: KA-BA Kft.
2120 Dunakeszi, Kossuth u. 35.
Kocsis Andrea és Kocsis Attila

Tárgy: Vasbeton lépcsők

Lépték: M= 1:25

Dátum: 2024.02.07.

Építész tervező:
cafearchitect KFT
1084 Budapest József utca 9. 2./12.
+36 20 598 2200
tothszilveszter@gmail.com, www.cafearchitect.hu
Tóth Szilveszter
E 01-0497
+ 36 20 598 2200

Statikus tervező:
FaDa Kft.
1191 Budapest Fő utca 15. X./31.
+36 30 235 2939
fada.iroda@gmail.com
Hernád Attila
T-T 01 - 0088
okl. szerkezet-építőmérnök
+ 36 30 294 3330
Farkas Dániel
T-T 19 - 1003
okl. szerkezet-építőmérnök
+ 36 30 235 2939
Erdélyi Ágnes
tervező munkatárs
okl. szerkezet-építőmérnök

Rajzszám: S-b54-13 Rev.:R-00