P.1 25/25
M=1:25
KÉSZÜL: 1 db

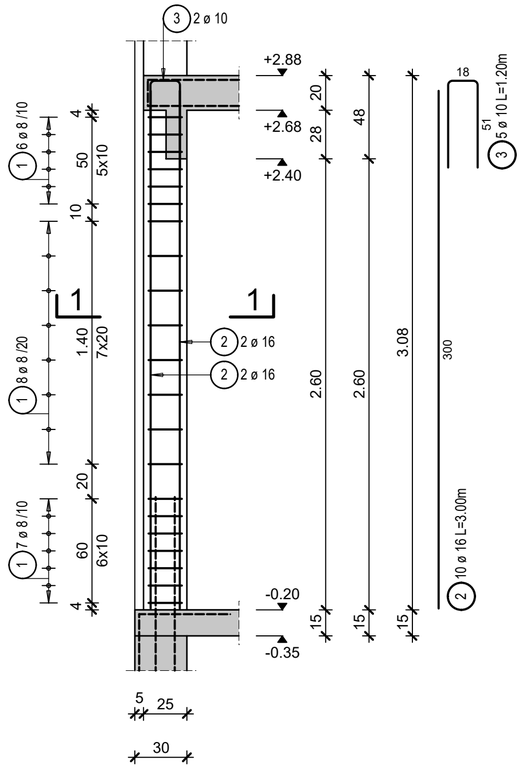

P.2 25/70
M=1:25
KÉSZÜL: 1 db

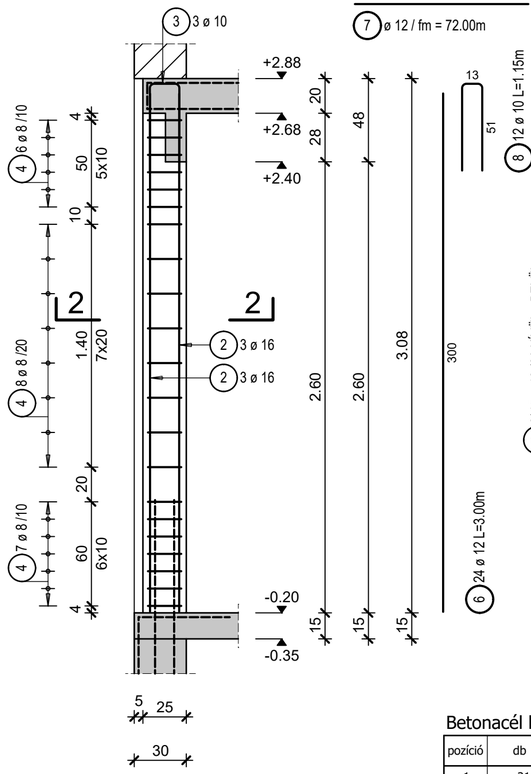

S-KAMPÓ
4db/m²

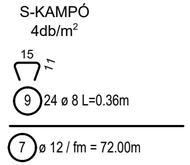

VB. FAL 1
M=1:25
KÉSZÜL: 2,10 fm

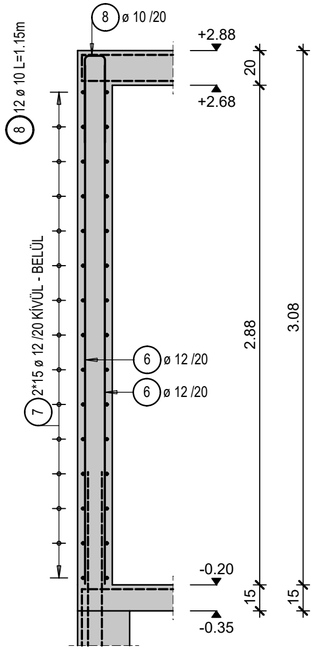

FALVÉG
M=1:25

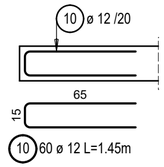

1-1 METSZET
M=1:25

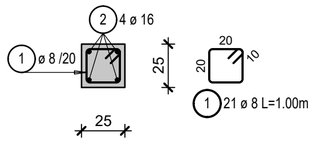

2-2 METSZET
M=1:25

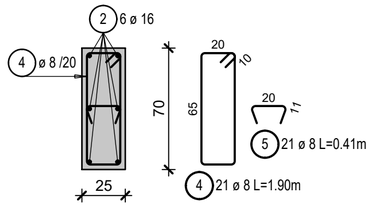

Betonacél lista

pozíció	db	ø	hossz/db	ø8	ø10	ø12	ø16
1	21	8	1.00	21.00			
2	10	16	3.00				30.00
3	5	10	1.20		6.00		
4	21	8	1.90	39.90			
5	21	8	0.41	8.61			
6	24	12	3.00			72.00	
7	1	12	fm			72.00	
8	12	10	1.15		13.80		
9	24	8	0.36	8.64			
10	60	12	1.45			87.00	
hossz átmérőnként			(m)	78.15	19.80	231.00	30.00
fm tömeg átmérőnként			(kg/fm)	0.395	0.617	0.888	1.580
tömeg átmérőnként			(kg)	30.87	12.22	205.13	47.40

össztömeg 295.62 kg

MEGJEGYZÉSEK

Anyagminőségek:
Betonminőség: C25/30-XC2-16-F3
Betonacél: B500B
Betontakarás: 2,5 cm

A megadott betonacél méretek külméretek, méretre vágás, illetve hajlítás előtt a zsaluzatban a méreteket ellenőrizni kell.
A műszaki leírás a terv része.
A kivitelezés során csak ép, sérülésmentes anyagokat lehet felhasználni, melyekről a szállítómegfelelőségi igazolást állított ki.
A betonozás előtt a gépészeti és egyéb közmű csöveket, ill. védőcsöveket a szakági terveknek megfelelően kell elhelyezni, statikus tervezővel történt egyeztetés után.
A tervek az építész és egyéb szakági tervekkel együtt kezelendők, eltérés esetén a tervezőket értesíteni kell.
A tervektől eltérni, amennyiben az szükséges, csak a tervezők írásban rögzített egyetértésével lehet!
A terveken megnevezett anyagok csak példaként értelmezendők, helyettük más gyártó azonos teljesítményű anyaga is felhasználható a tervezők előzetes hozzájárulása mellett.
A falak pontos elhelyezése építész tervek szerint történjen.
A szerkezetek zsaluzása és megépítése előtt építész tervezői jóváhagyás szükséges!

Tárgy: KÉTLAKÁSOS LAKÓÉPÜLET
Egyszerű bejelentési terv - Tartószerkezeti tervfejezet
8600 Siófok, Szent László utca HRSZ.: 3733/10

Építtető: KA-BA Kft.
2120 Dunakeszi, Kossuth u. 35.
Kocsis Andrea és Kocsis Attila

Tárgy: Földszinti vasbeton szerkezetek

Lépték: M= 1:25

Dátum: 2024.02.07.

Építész tervező:
cafearchitect KFT
1084 Budapest József utca 9. 2./12.
+36 20 598 2200
tothszilveszter@gmail.com, www.cafearchitect.hu
Tóth Szilveszter
E 01-0497
+ 36 20 598 2200

Statikus tervező:
FaDa Kft.
1191 Budapest Fő utca 15. X./31.
+36 30 235 2939
fada.iroda@gmail.com
Hernád Attila
T-T 01 - 0088
okl. szerkezet-építőmérnök
+ 36 30 294 3330
Farkas Dániel
T-T 19 - 1003
okl. szerkezet-építőmérnök
+ 36 30 235 2939
Erdélyi Ágnes
tervező munkatárs
okl. szerkezet-építőmérnök

Rajzszám: S-b64-03
Rev.:R-00